出図
'01.8.22
株式会社
オンダ製作所

部品ランク	機能		外観	
符号	改訂事項	年月日	改訂	検印

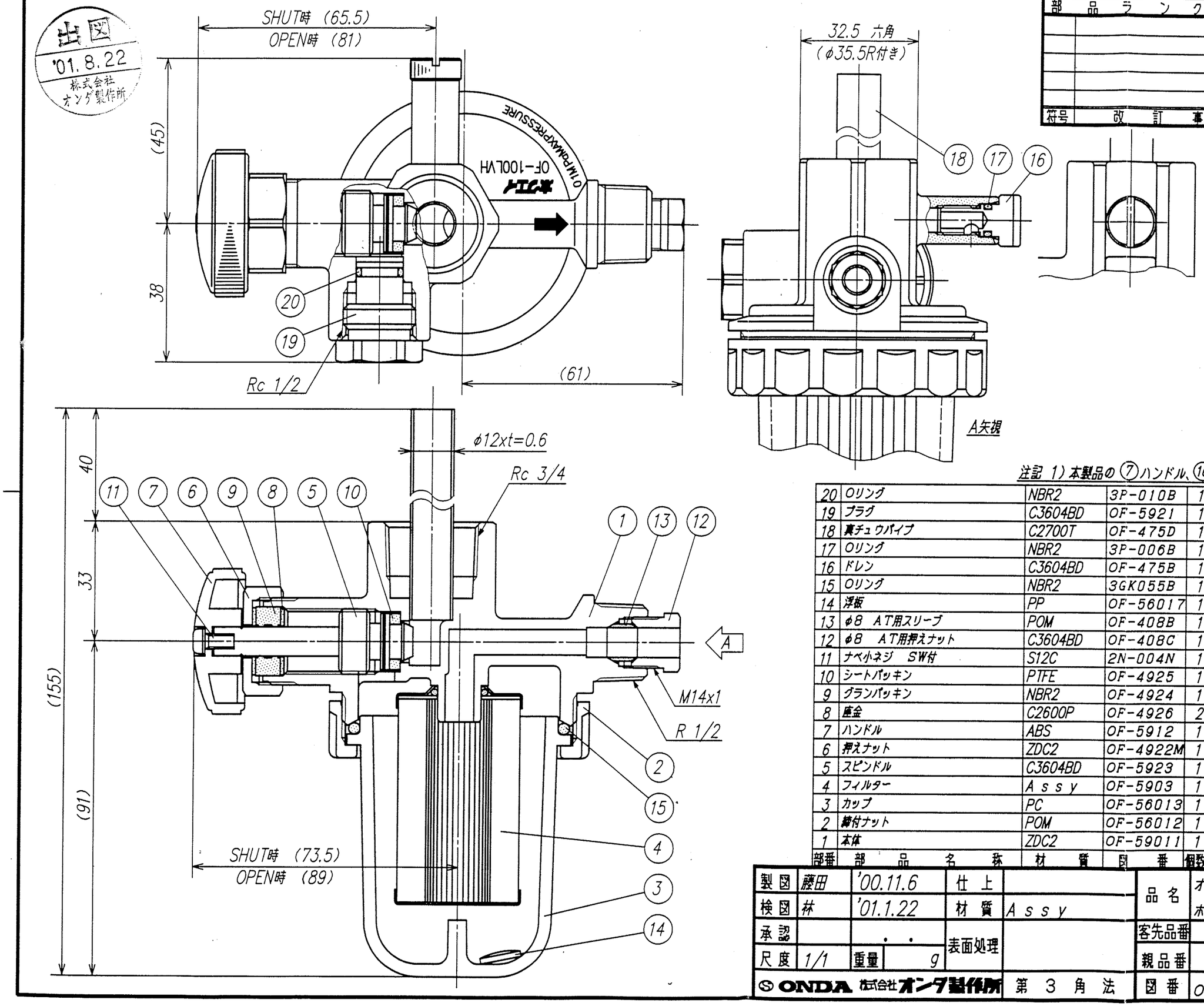

注記 1) 本製品の⑦ハンドル、⑯ドレン、⑲プラグは組付時SHUT状態とする

部番	部品名称	材質	図番	個数	客先部品品番	備考
20	Oリング	NBR2	3P-010B	1		P10
19	プラグ	C3604BD	OF-5921	1		
18	真チュウパイプ	C2700T	OF-475D	1		φ12xt0.6
17	Oリング	NBR2	3P-006B	1		P6
16	ドレン	C3604BD	OF-475B	1		
15	Oリング	NBR2	3GK055B	1		G55
14	浮板	PP	OF-56017	1		色:青
13	φ8 AT用スリーブ	POM	OF-408B	1		色:白
12	φ8 AT用押えナット	C3604BD	OF-408C	1		
11	ナベ小ネジ SW付	S12C	2N-004N	1		M4x8 クロメート
10	シートパッキン	PTFE	OF-4925	1		φ15.5xt3
9	グランパッキン	NBR2	OF-4924	1		
8	座金	C2600P	OF-4926	2		φ18.5xt1
7	ハンドル	ABS	OF-5912	1		色:グレー
6	押えナット	ZDC2	OF-4922M	1		Ep-Zn/Cu+Nib15,Cr0.1r
5	スピンドル	C3604BD	OF-5923	1		
4	フィルター	Assy	OF-5903	1		ろ紙 40μ
3	カップ	PC	OF-56013	1	商人化成(株)ペンライトレー1250Z	
2	締付ナット	POM	OF-56012	1		色:アイボリー
1	本体	ZDC2	OF-59011	1	ダイキャスト部分 420g	塗装:アイボリー

製図	藤田	'00.11.6	仕上		品名	オイルストレーナー ホクエイ向け 〈納入仕様図面〉
検図	林	'01.1.22	材質	Assy		
承認		. .	表面処理		客先品番	
尺度	1/1	重量 g			親品番	
ONDA 株式会社オンダ製作所			第3角法		図番	OF-100LVH