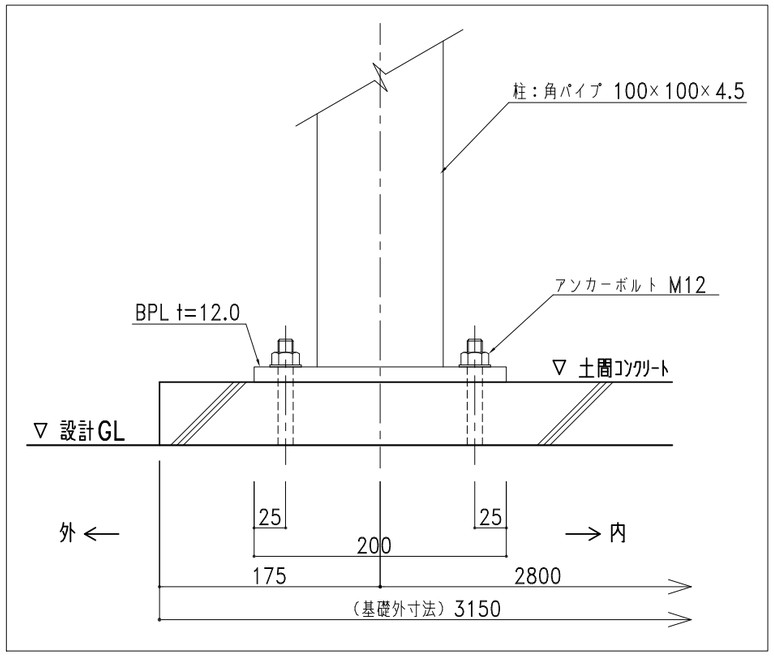

柱脚取付図 1/5

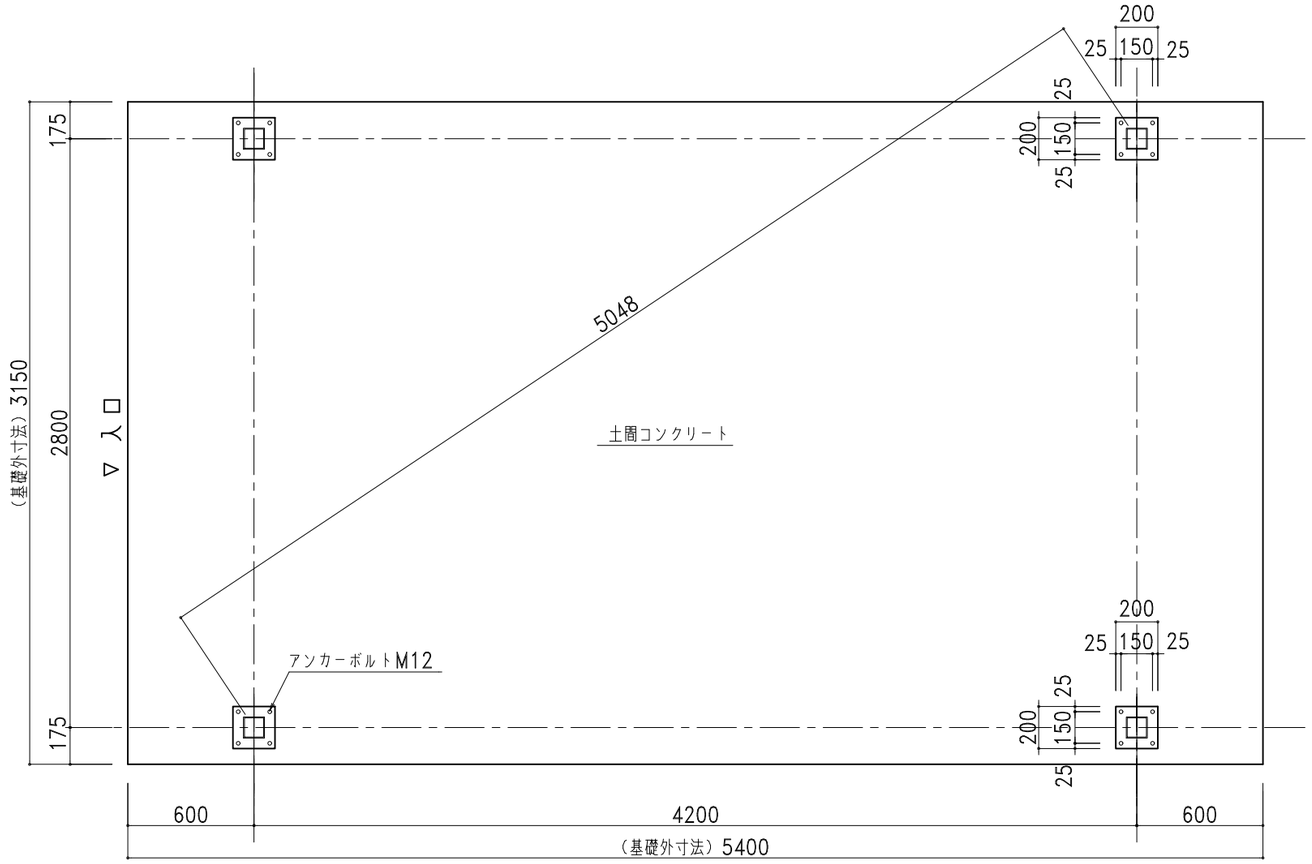

基礎伏図 1/30

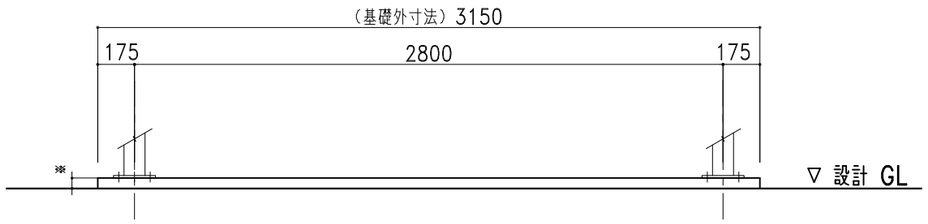

基礎正面図 1/30

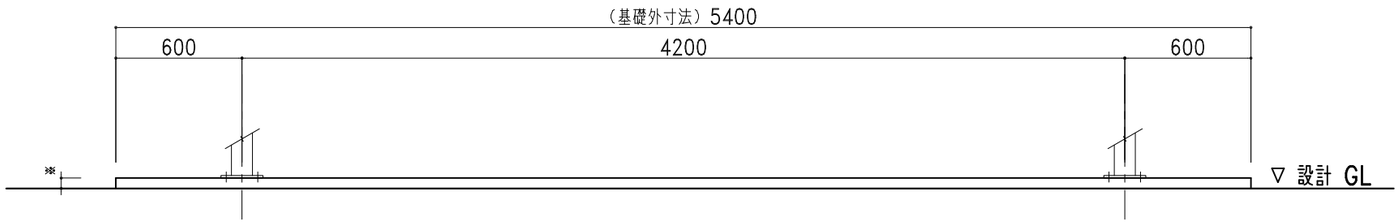

基礎側面図 1/30

株式会社 ホクエイ

● カスケードガレージ ● 太陽光発電システム架台

記号	年 月 日	変 更 概 要	御承認	チェック	担 当
A					
B					
C					
D					
E					

御受領

承認	チェック	工事名称	設 計 殿
担当	製図	図面名称 CG−400N 土間コンクリート図	施 工 殿
縮尺 1/30,1/5	作製年月日 2025.07.01		図面番号 CG40Nstd09KD25