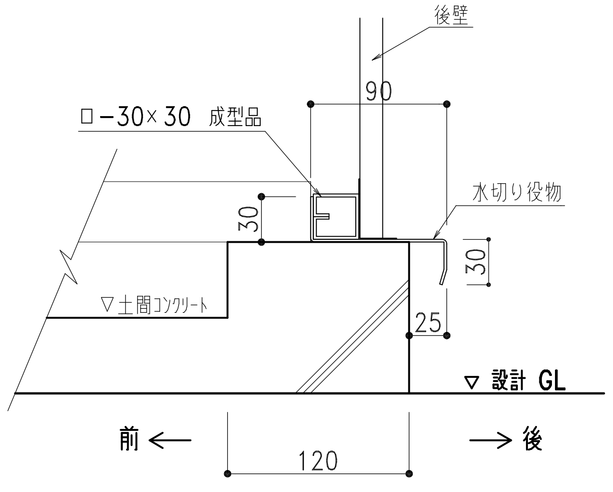
後壁
90
□−30×30 成型品
水切り役物
30
30
▽土間コンクリート
25
▽設計 GL
前 ←
→ 後
120

後壁納まり図 1/5

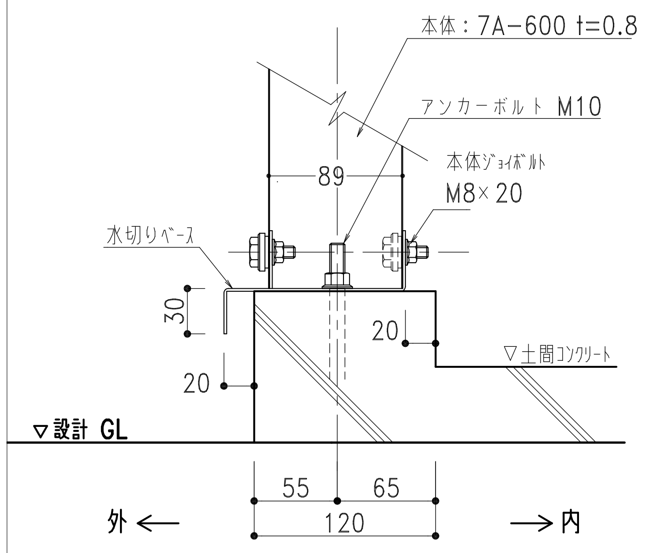
本体：7A−600 t=0.8
アンカーボルト M10
89
本体ジョイボルト
M8×20
水切りベース
30
20
20
▽土間コンクリート
▽設計 GL
55
65
120
外 ←
→ 内

ベース取付け図 1/5

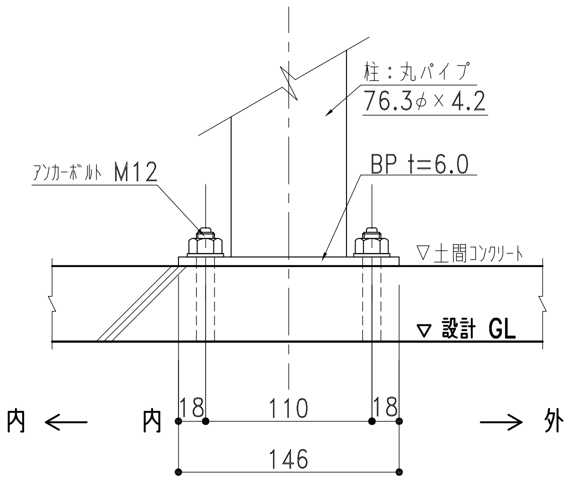
柱：丸パイプ
76.3φ×4.2
アンカーボルト M12
BP t=6.0
▽土間コンクリート
▽設計 GL
内 ←
内
18
110
18
→ 外
146

柱脚取付け図 1/5

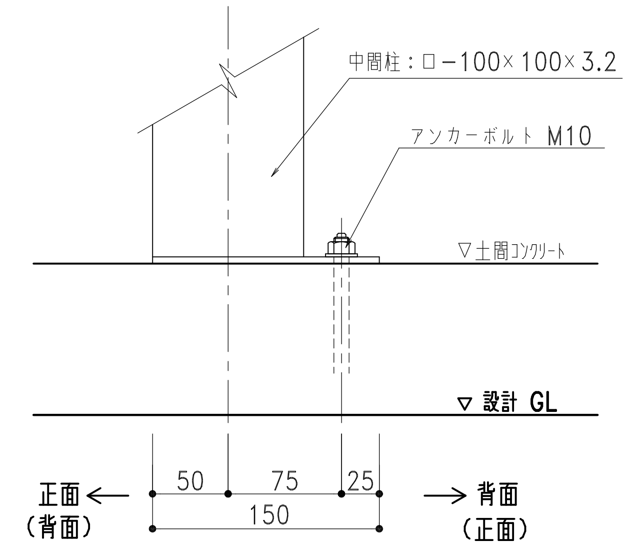
中間柱：□−100×100×3.2
アンカーボルト M10
▽土間コンクリート
▽設計 GL
50
75
25
150
正面 ←
（背面）
→ 背面
（正面）

※（）は中間柱・後の取付けを示します。

中間柱取付け図 1/5

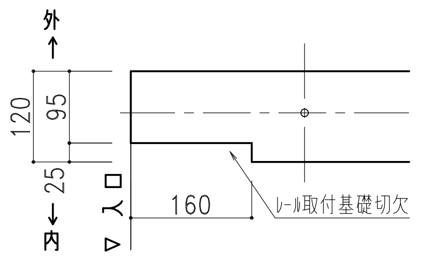
外
↑
120
95
25
内 ←
▽ 入口
160
レール取付基礎切欠

A部拡大図 1/10

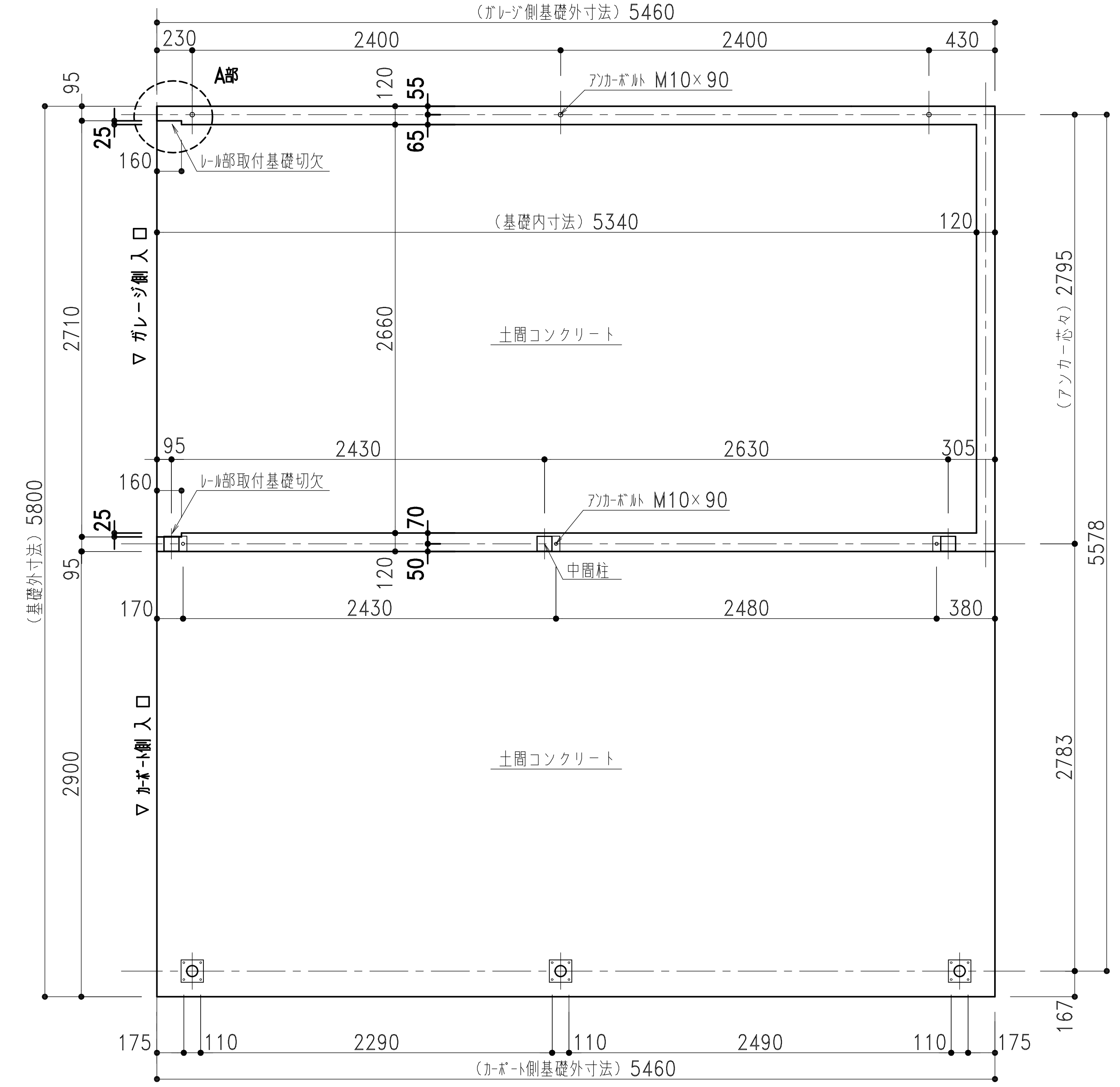
（ガレージ側基礎外寸法）5460
230
2400
2400
430
A部
95
120
55
アンカーボルト M10×90
25
65
160
レール部取付基礎切欠
（基礎内寸法）5340
120
▽ ガレージ側入口
2710
2660
土間コンクリート
（アンカー芯々）2795
95
2430
2630
305
160
レール部取付基礎切欠
アンカーボルト M10×90
25
70
（基礎外寸法）5800
95
120
50
中間柱
5578
170
2430
2480
380
▽ カーポート側入口
2900
土間コンクリート
2783
167
175
110
2290
110
2490
110
175
（カーポート側基礎外寸法）5460

基礎伏図 1/40

※○は、アンカー位置を示します。

⚠**注意：アンカーボルトは基礎芯ではありません。**

※基礎天端には不陸が生じないよう特に気を付けて
水平に仕上げてください。隙間が出来たり建物が
歪んだりしてしまいます。

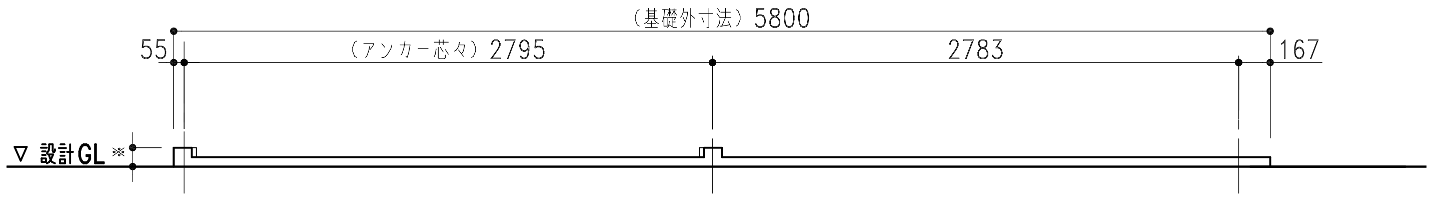
（基礎外寸法）5800
55
（アンカー芯々）2795
2783
167
▽ 設計GL ※

基礎正面図 1/40

株式会社ホクエイ

● カスケードガレージ ● 太陽光発電システム架台

記号	年 月 日	変 更 概 要	御承認	チェック	担当	御受領
A						
B						
C						
D						
E						

承認	チェック	工事名称	設計 殿
担当	製図		施工 殿
縮尺 1/40,1/5	作製年月日 2025.07.01	図面名称 ND−4400（右カーポート）布基礎土間コンクリート図	図面番号 ND44Rstd09KL25