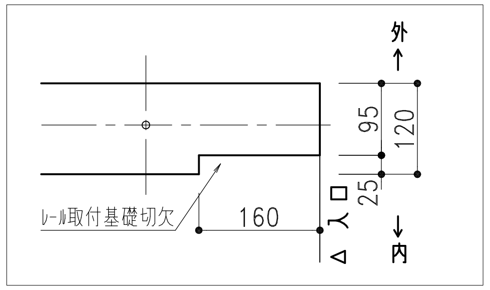
外
内
95
120
25
160
レール取付基礎切欠
入口

A部拡大図 1/10

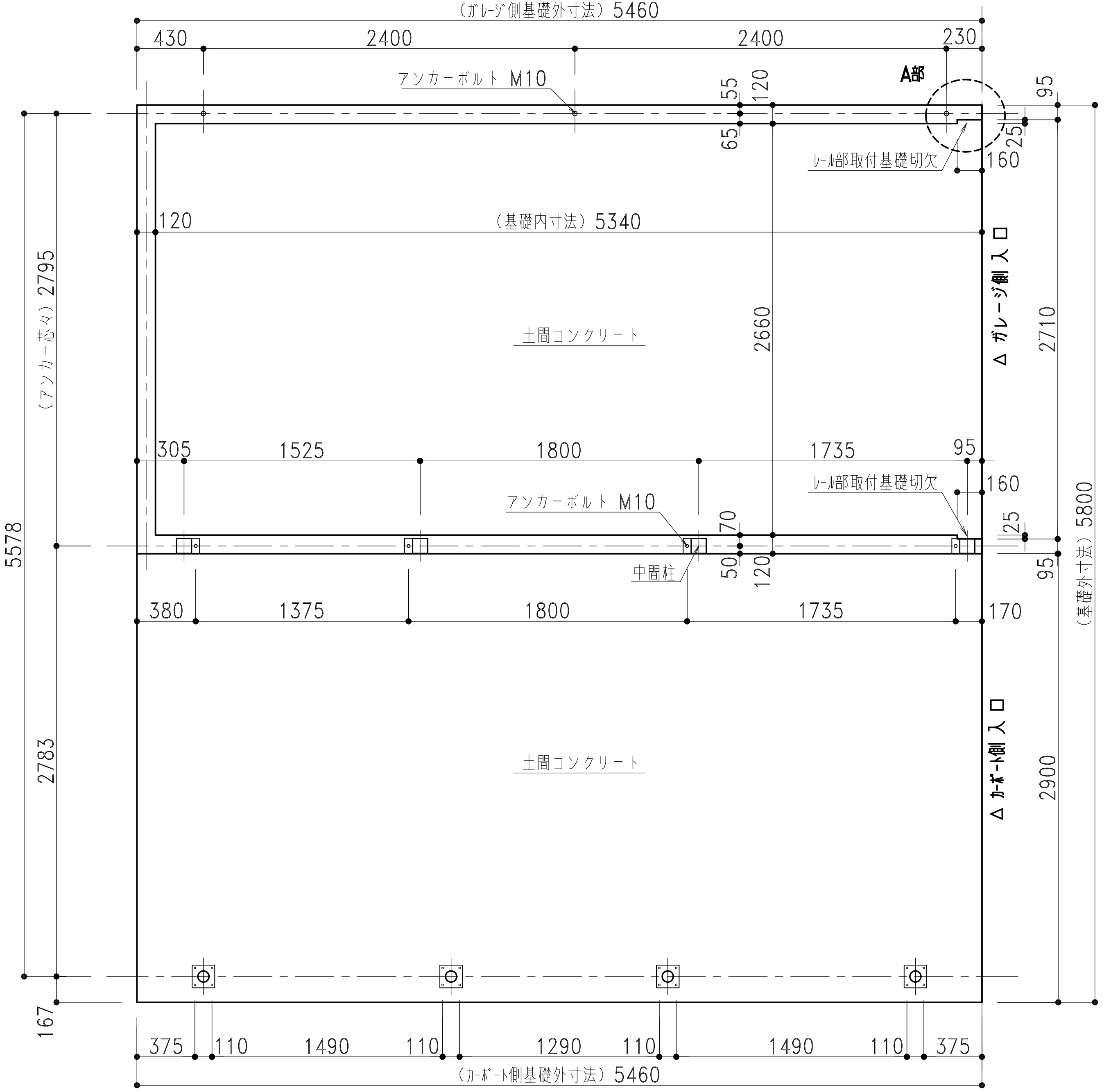
（ガレージ側基礎外寸法）5460
430
2400
2400
230
アンカーボルト M10
A部
55
120
95
65
25
160
レール部取付基礎切欠
120
（基礎内寸法）5340
土間コンクリート
2660
2710
ガレージ側入口
（アンカー芯々）2795
5578
305
1525
1800
1735
95
160
レール部取付基礎切欠
アンカーボルト M10
70
25
中間柱
50
120
95
5800
（基礎外寸法）
380
1375
1800
1735
170
土間コンクリート
カーポート側入口
2783
2900
167
375
110
1490
110
1290
110
1490
110
375
（カーポート側基礎外寸法）5460

基礎伏図 1/40

※○は、アンカー位置を示します。

⚠**注意：アンカーボルトは基礎芯ではありません。**

※基礎天端には不陸が生じないよう特に気を付けて水平に仕上げてください。隙間が出来たり建物が歪んだりしてしまいます。

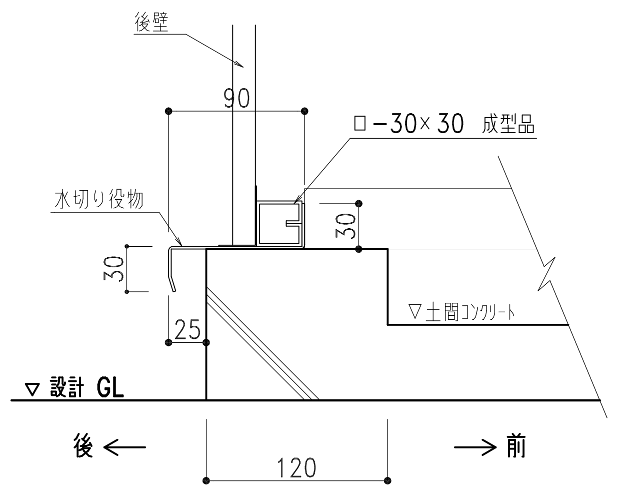
後壁
90
□−30×30 成型品
水切り役物
30
30
25
▽土間コンクリート
▽設計 GL
後
前
120

後壁納まり図 1/5

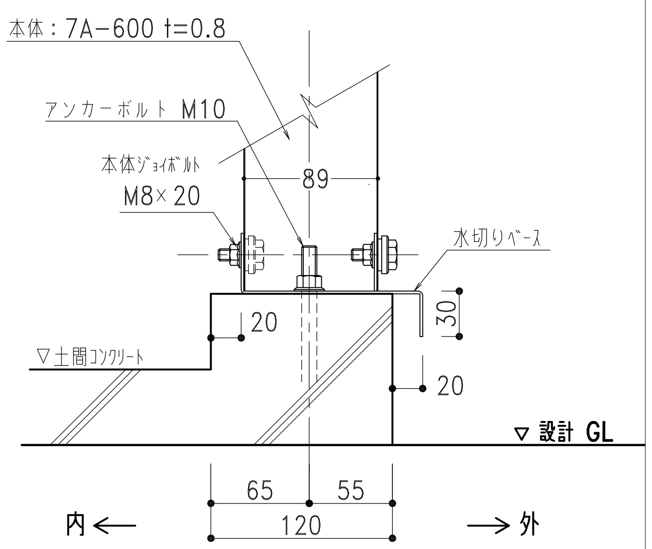
本体：7A−600 t=0.8
アンカーボルト M10
本体ジョイボルト M8×20
89
水切りベース
▽土間コンクリート
20
30
20
▽設計 GL
65
55
120
内
外

ベース取付け図 1/5

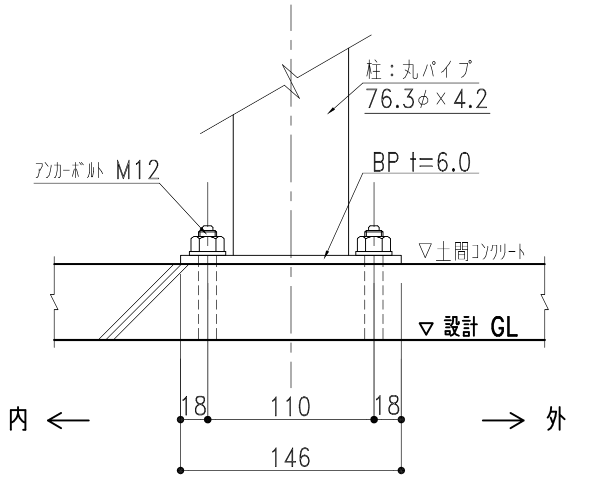
柱：丸パイプ 76.3φ×4.2
アンカーボルト M12
BP t=6.0
▽土間コンクリート
▽設計 GL
内
外
18
110
18
146

柱脚取付け図 1/5

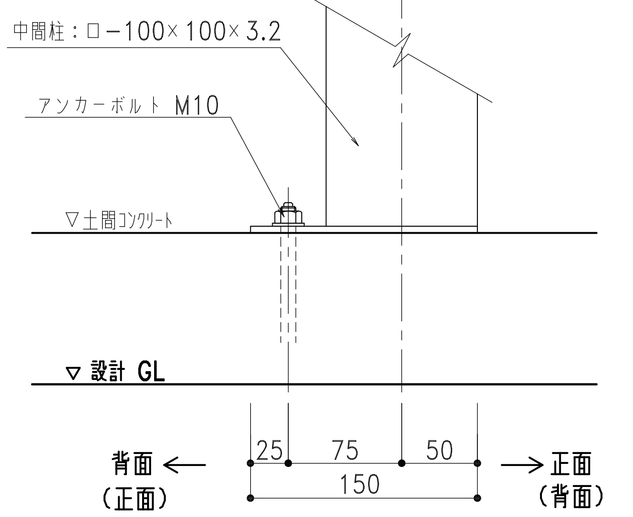
中間柱：□−100×100×3.2
アンカーボルト M10
▽土間コンクリート
▽設計 GL
背面（正面）
正面（背面）
25
75
50
150

※（）は中間柱・後の取付けを示します。

中間柱取付け図 1/5

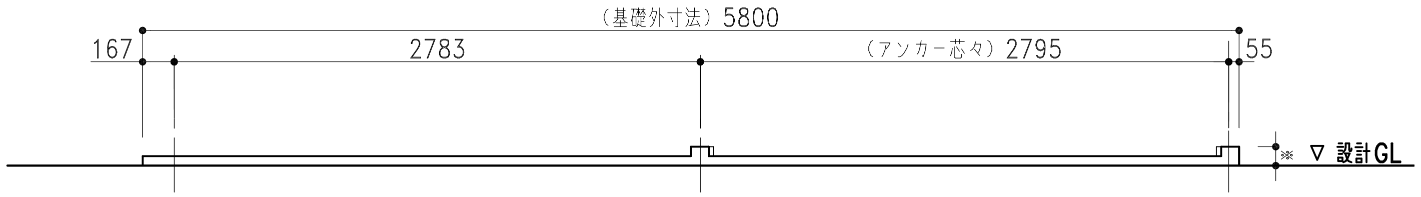
（基礎外寸法）5800
167
2783
（アンカー芯々）2795
55
※
▽設計GL

基礎正面図 1/40

株式会社ホクエイ	記号	年　月　日	変更概要	御承認	チェック	担当	御受領	承認	チェック	工事名称	設計　殿
	A										
	B							担当	製図		施工　殿
● カスケードガレージ ● 太陽光発電システム架台	C									図面名称	
	D							縮尺 1/40,1/5	作製年月日 2025.07.01	NDG−5000（左カーポート）布基礎土間コンクリート図	図面番号 NDG50Lstd09KL25
	E										