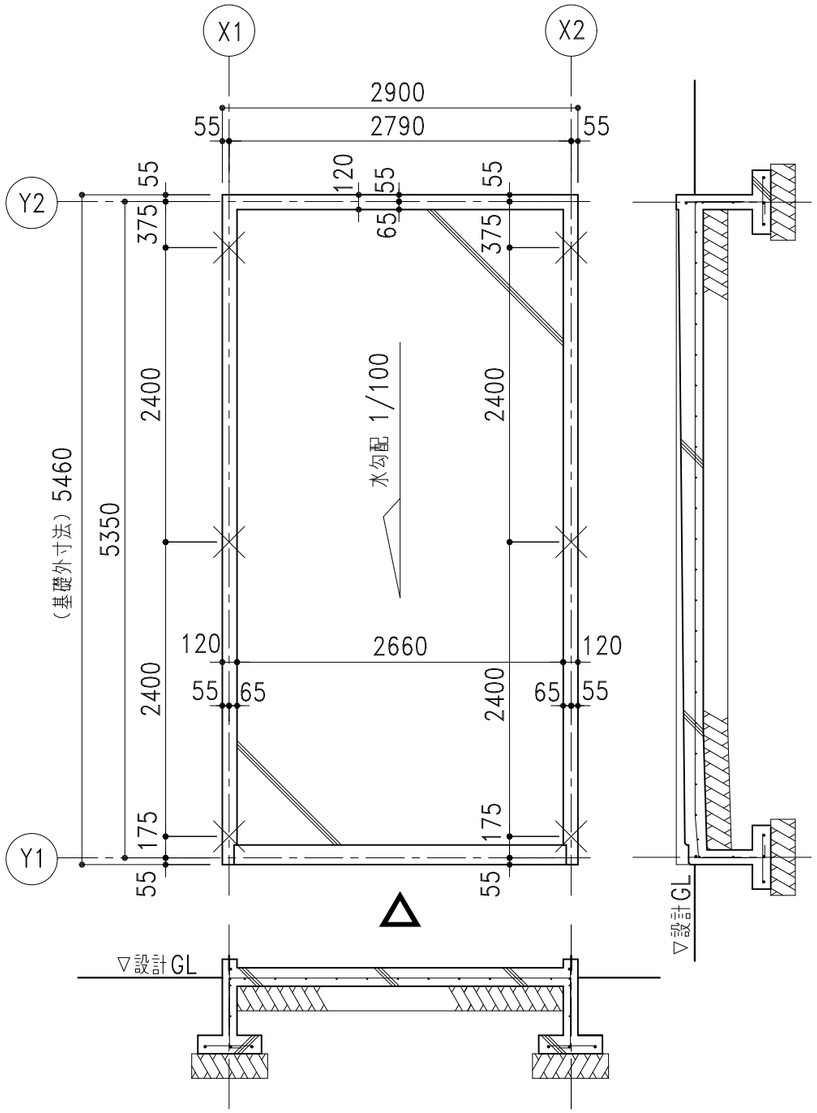

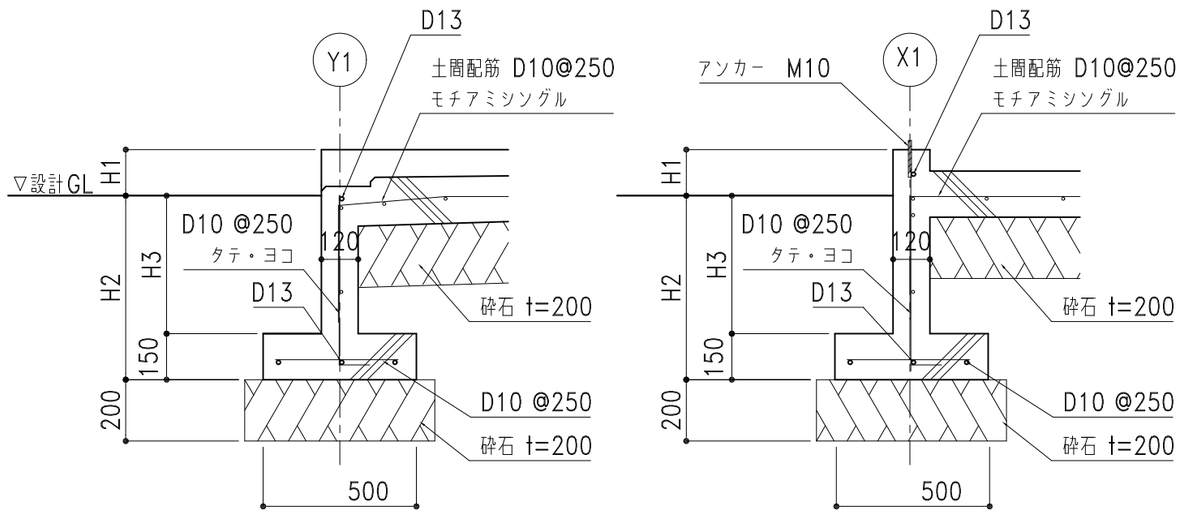

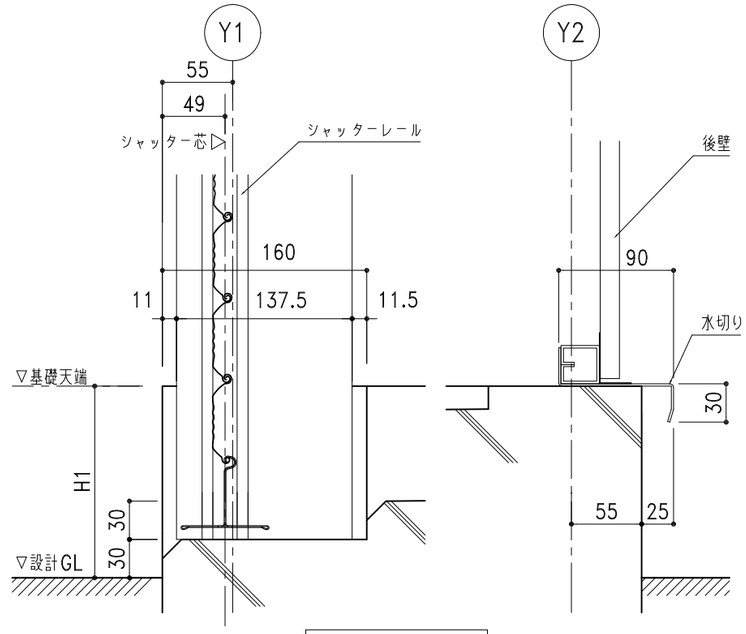

X1-X2 間 断面図

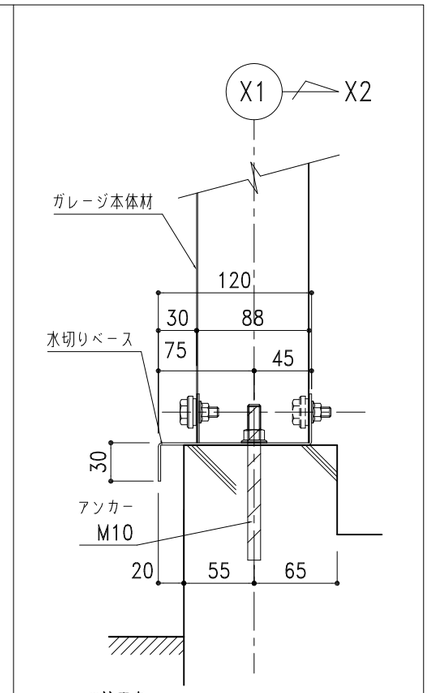

※注意点
1.アンカーは基礎芯ではありません。
2.アンカーの施工方法については、
関係者とお打合せの上、施工願います。

基礎天端仕上げ：
不陸が生じないよう
水平に仕上げること

╳ は、アンカー位置

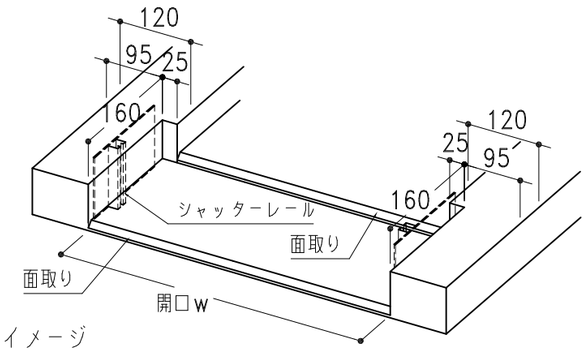

正面開口周りイメージ

株式会社ホクエイ	記号	年 月 日	変更概要	御承認	チェック	担当	御受領	承認	チェック	工事名称	設計
	A										殿
	B							担当	製図		施工
● カスケードガレージ ● 太陽光発電システム架台	C									図面名称	殿
	D							縮尺 1/50,1/20,1/5	作製年月日 2025.07.01	NS-2000 布基礎土間コンクリート図	図面番号 NS20std09KL25
	E										