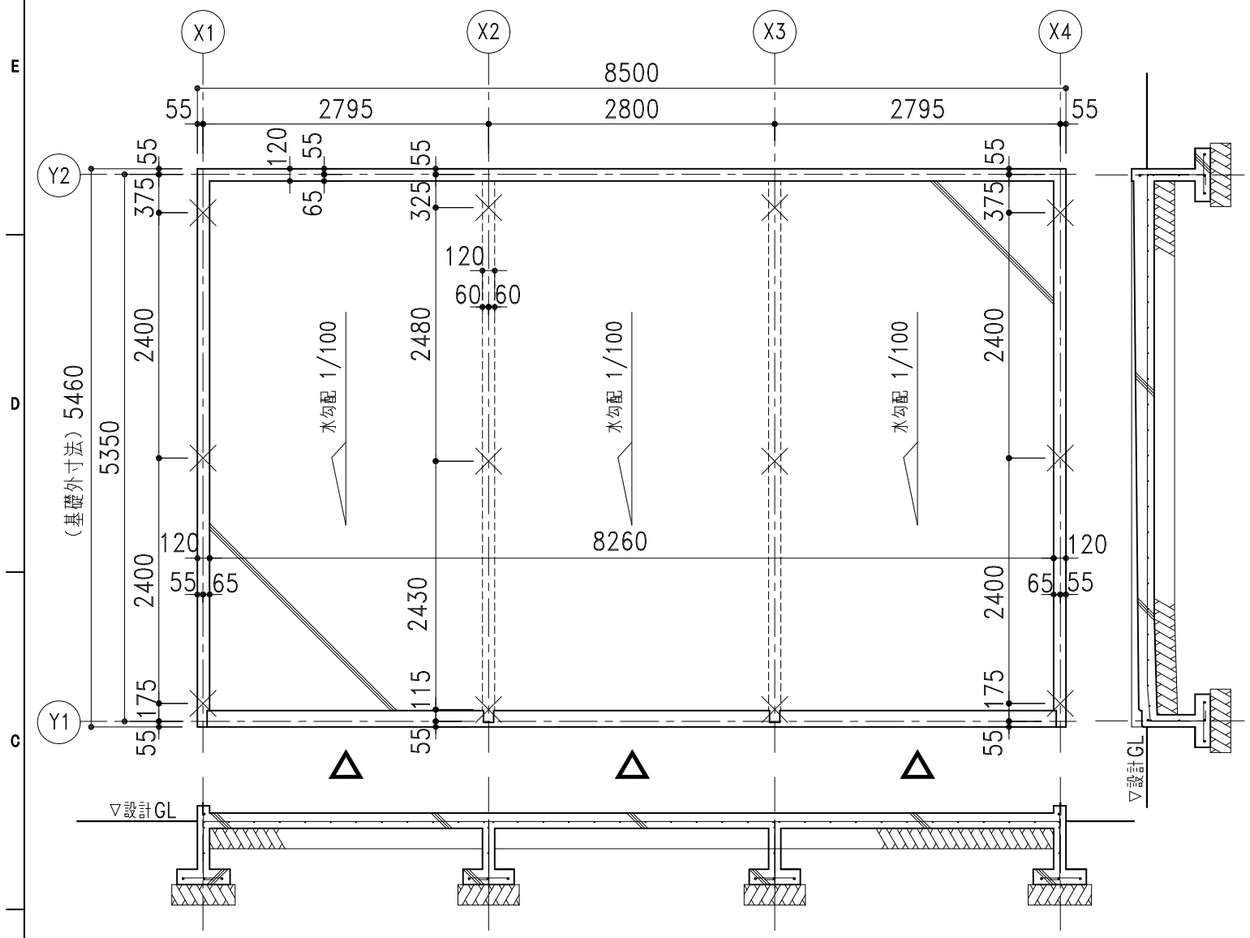

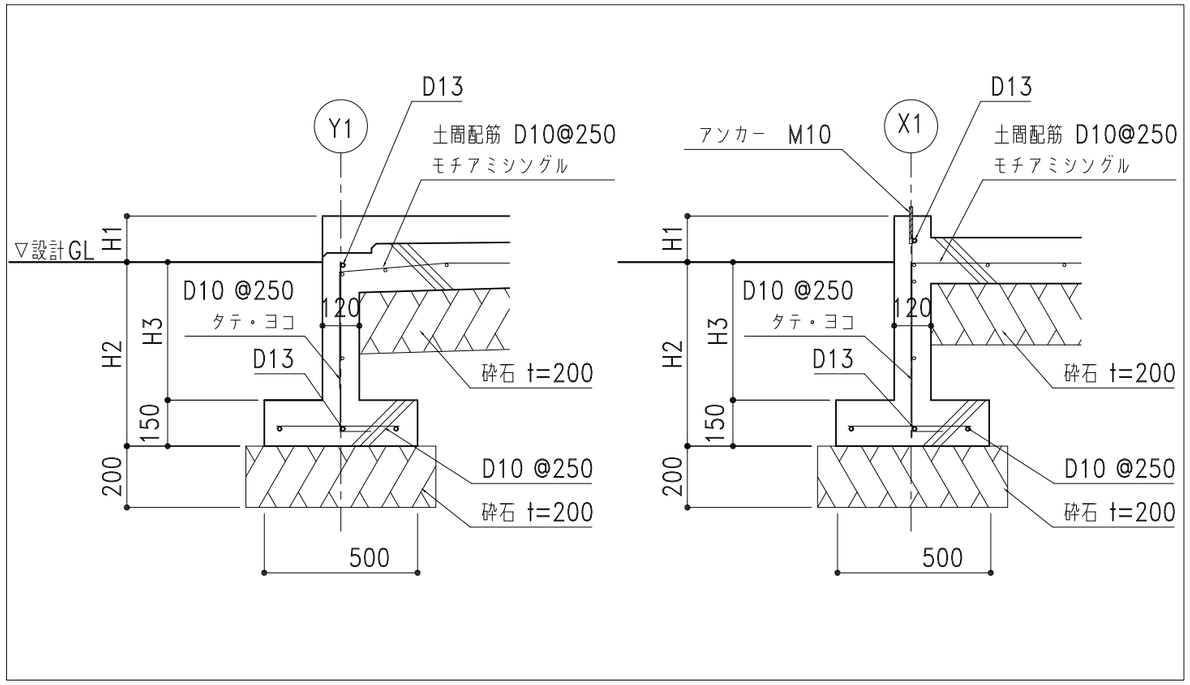

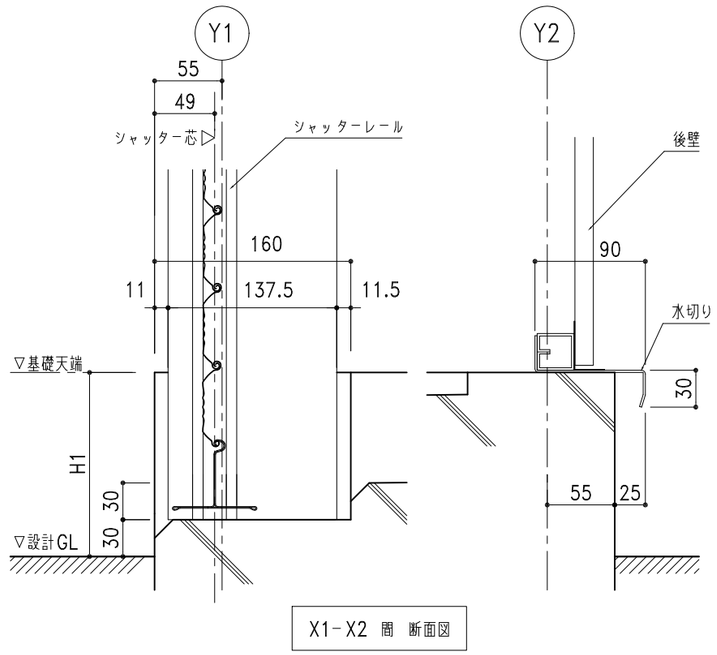

X1-X2 間 断面図

※注意
①アンカーは基礎芯ではありません。
②アンカーの施工方法については、
関係者とお打合せの上、施工願います。

基礎天端仕上げ：
不陸が生じないよう
水平に仕上げること

╳ は、アンカー位置

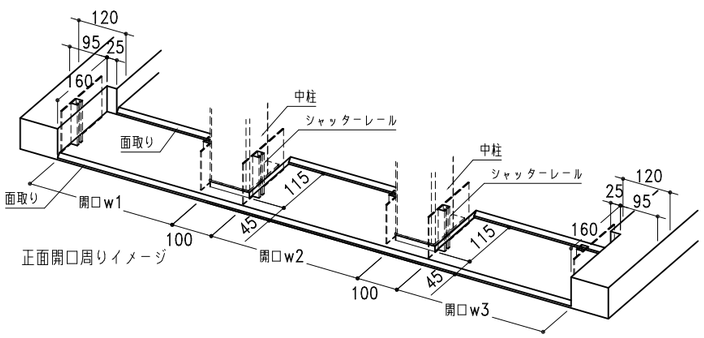

株式会社 ホクエイ

● カスケードガレージ ● 太陽光発電システム架台

記号	年 月 日	変更概要	御承認	チェック	担当	御受領
A						
B						
C						
D						
E						

承認	チェック	工事名称	設計 殿
担当	製図	図面名称 NS3-2200 布基礎土間コンクリート図	施工 殿
縮尺 1/60,1/20,1/5	作製年月日 2025.07.01		図面番号 NS3-22std09KL25