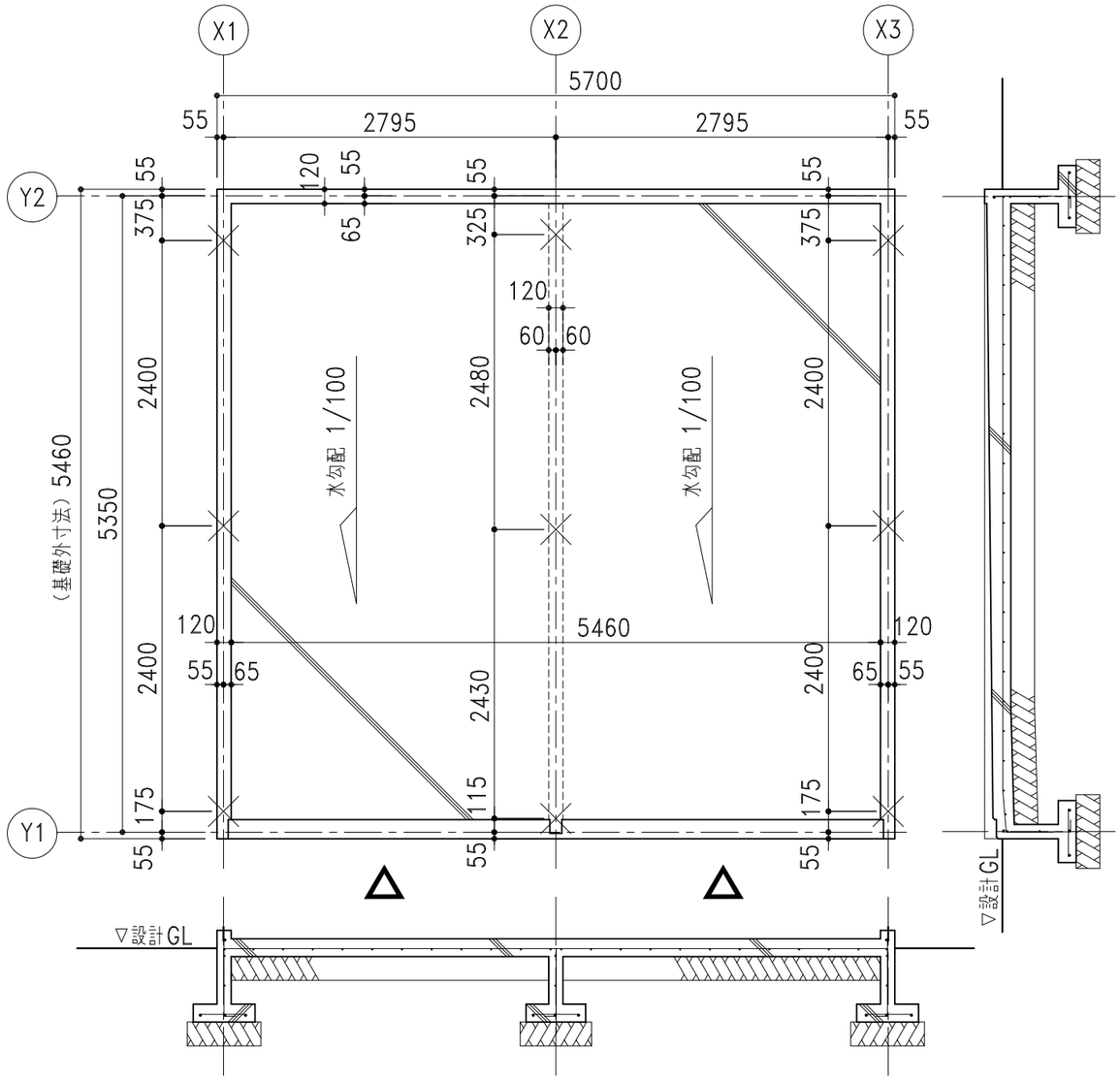

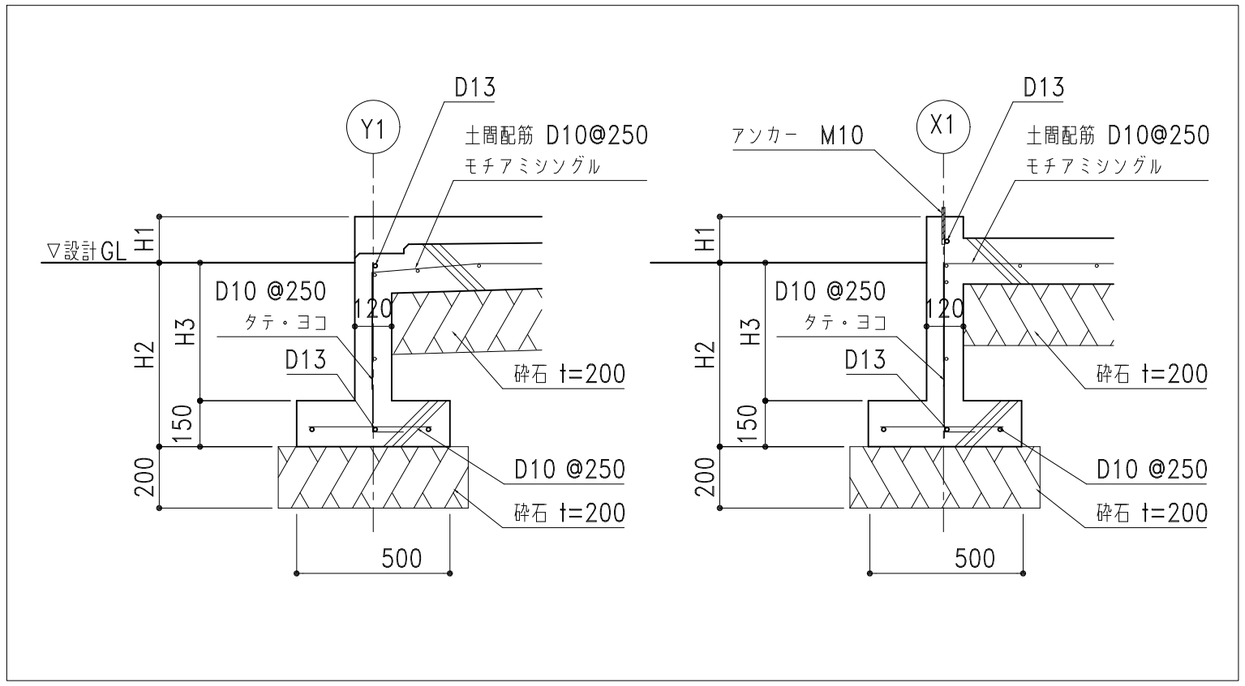

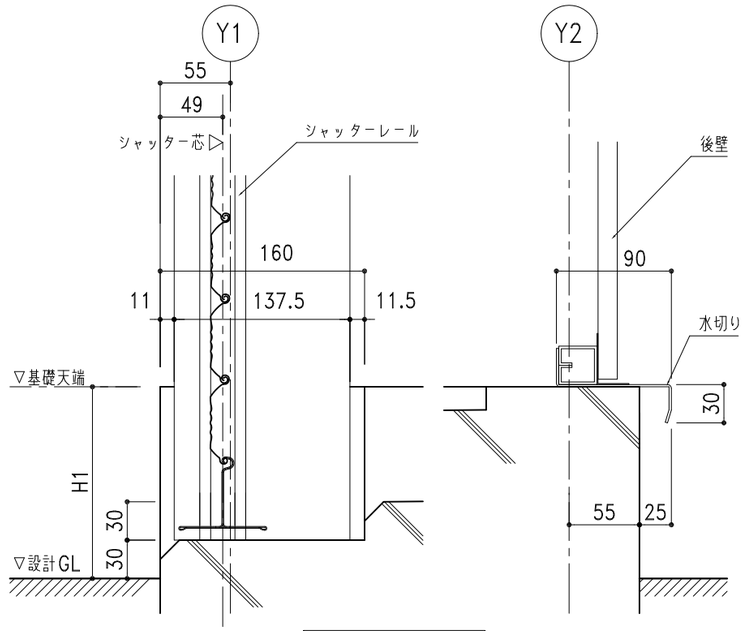

X1-X2 間 断面図

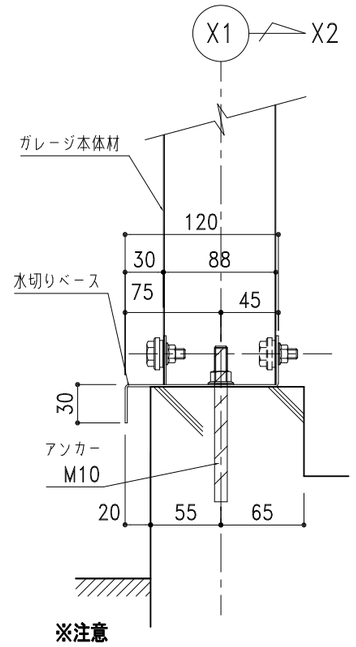

※注意

①アンカーは基礎芯ではありません。

②アンカーの施工方法については、
関係者とお打合せの上、施工願います。

基礎天端仕上げ：
不陸が生じないよう
水平に仕上げること

╳ は、アンカー位置

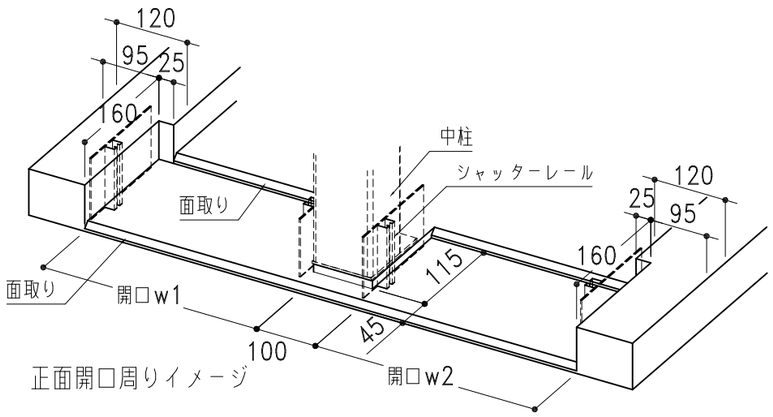

正面開口周りイメージ

株式会社 ホクエイ	記号	年 月 日	変更概要	御承認	チェック	担当	御受領	承認 / チェック / 工事名称 / 設計 殿
	A							担当 / 製図 / 施工 殿
● カスケードガレージ ● 太陽光発電システム架台	B							図面名称 NS-5000 布基礎土間コンクリート図
	C							縮尺 1/40,1/20,1/5 / 作製年月日 2025.07.01 / 図面番号 NS50std09KL25
	D							
	E							