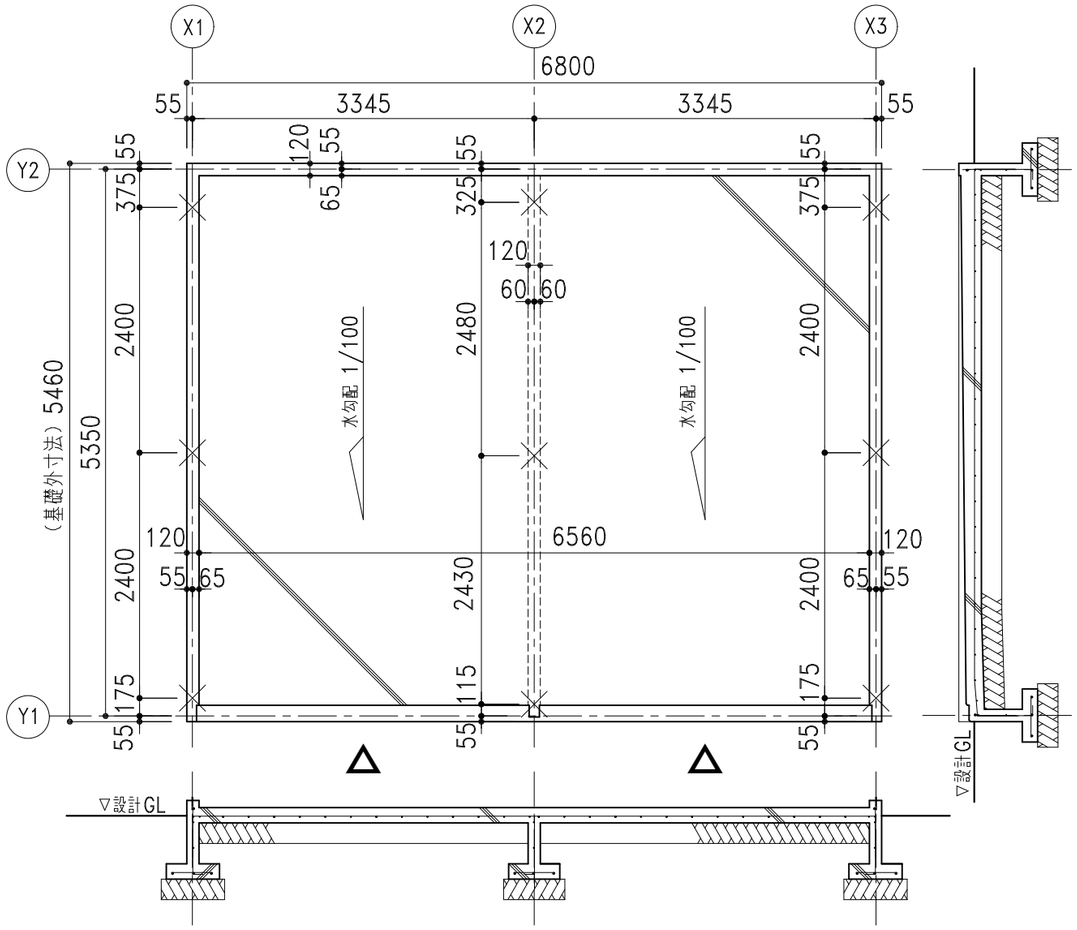

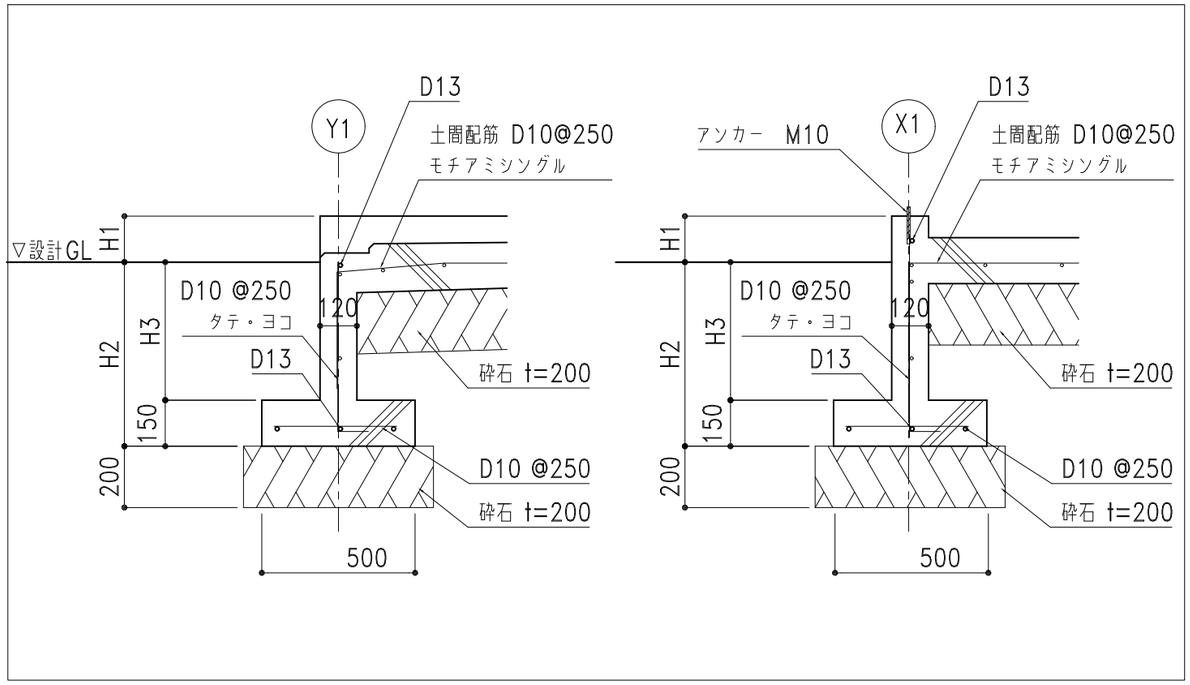

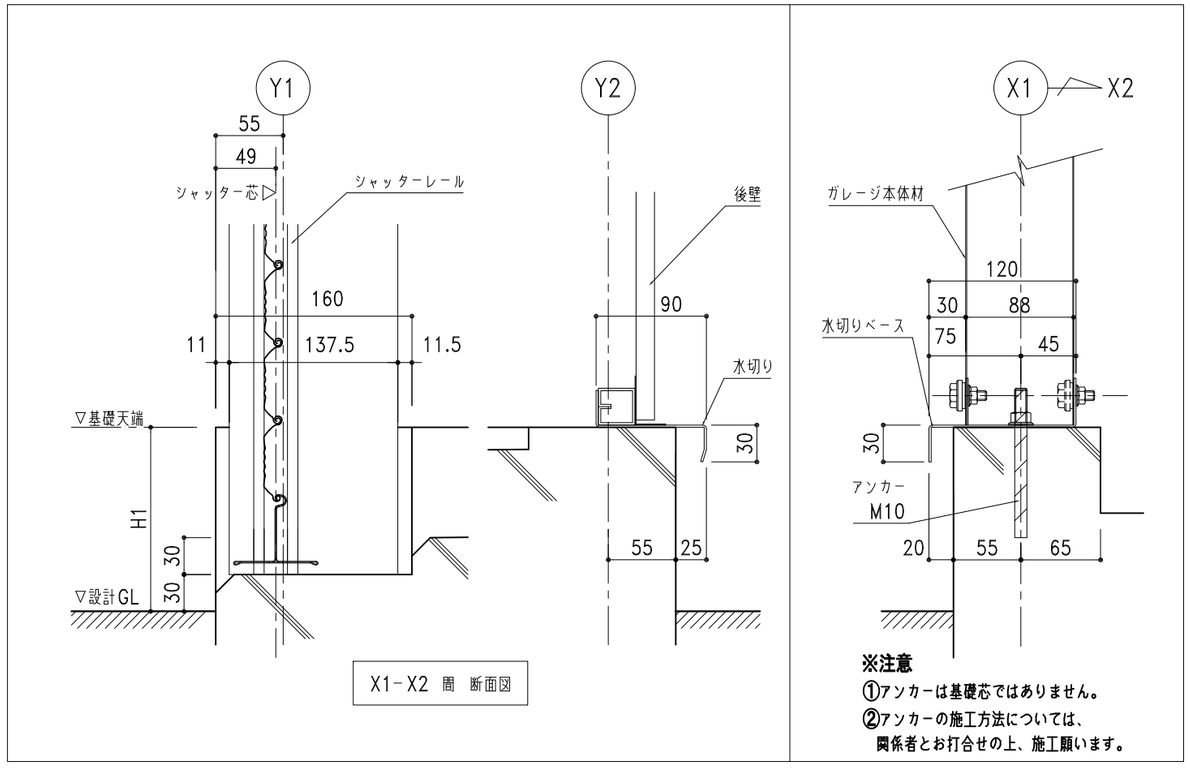

X1-X2 間 断面図

※注意
①アンカーは基礎芯ではありません。
②アンカーの施工方法については、
関係者とお打合せの上、施工願います。

基礎天端仕上げ：
不陸が生じないよう
水平に仕上げること

╳ は、アンカー位置

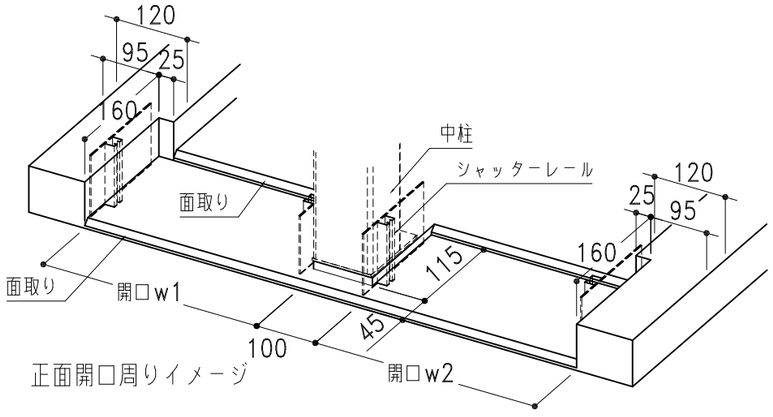

正面開口周りイメージ

株式会社ホクエイ	記号	年 月 日	変更概要	御承認	チェック	担当	御受領
	A						
	B						
● カスケードガレージ ● 太陽光発電システム架台	C						
	D						
	E						

承認	チェック	工事名称	設計
担当	製図	図面名称 NS-9000 布基礎土間ｺﾝｸﾘｰﾄ図	施工
縮尺 1/60,1/20,1/5	作製年月日 2025.07.01		図面番号 NS90std09KL25