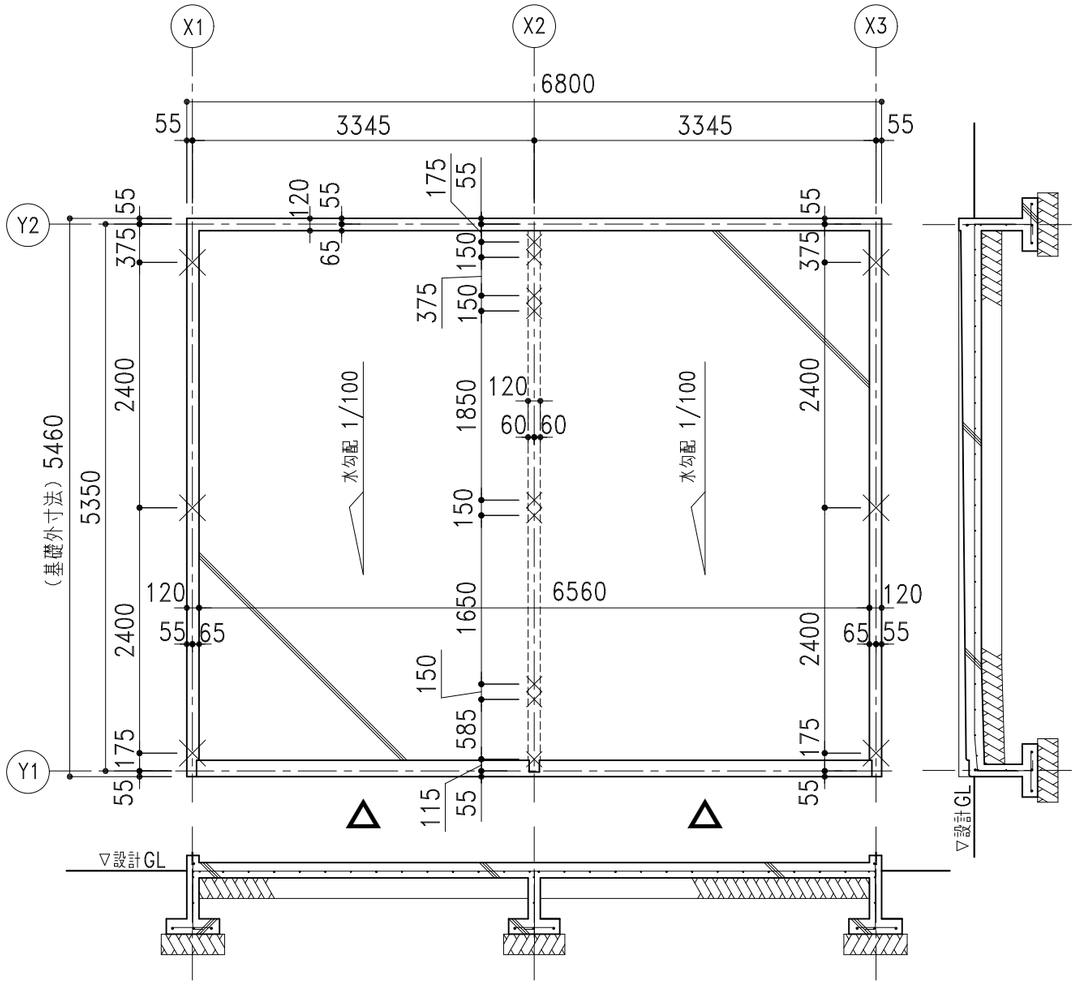


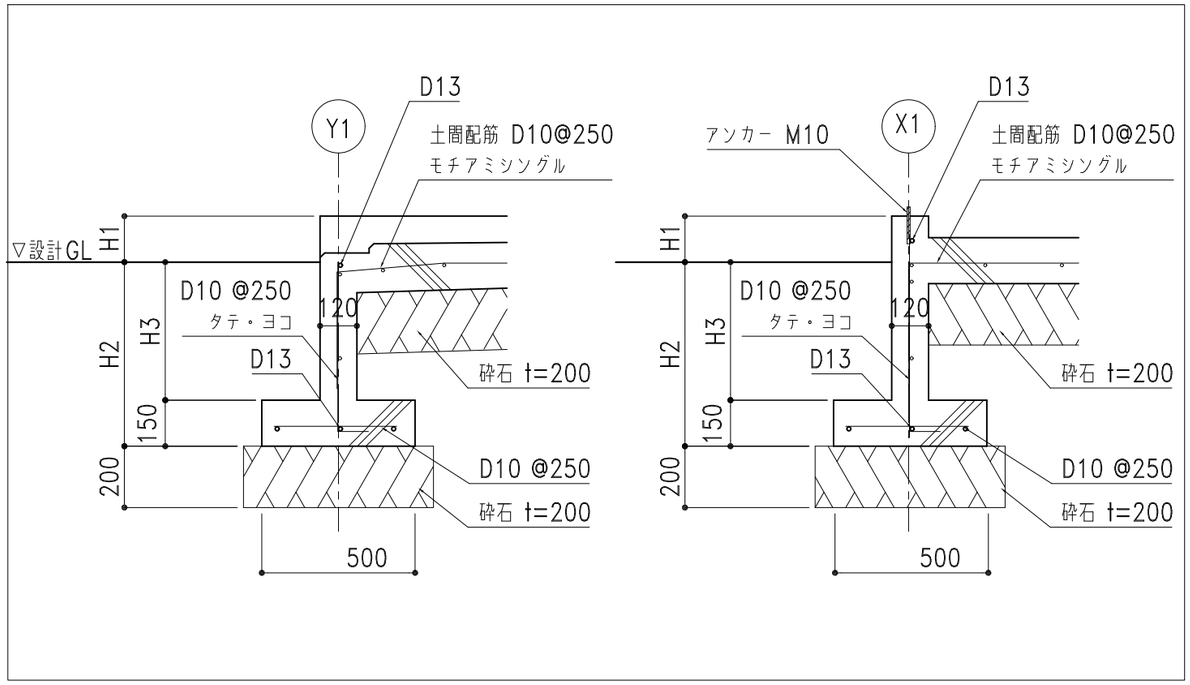


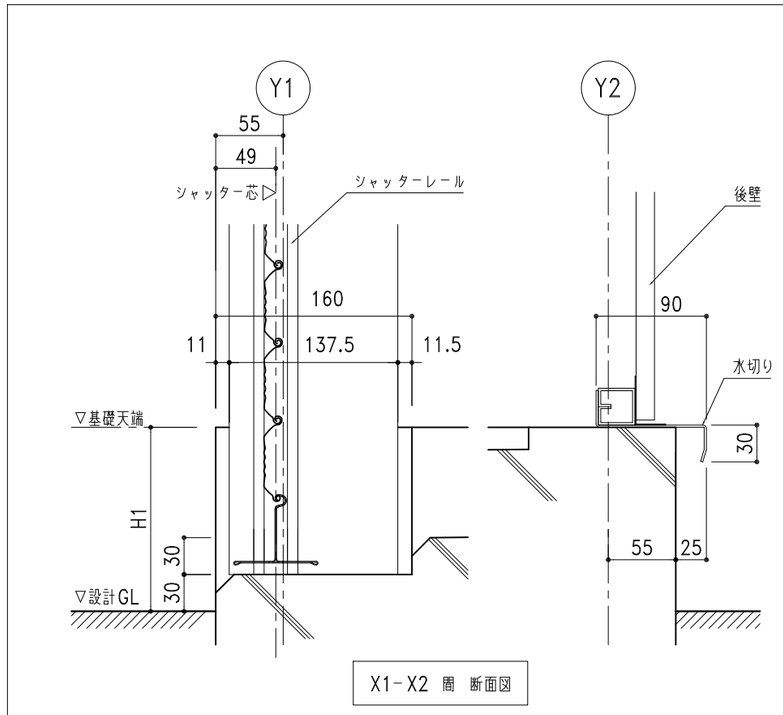


X1-X2 間 断面図

※注意
①アンカーは基礎芯ではありません。
②アンカーの施工方法については、
関係者とお打合せの上、施工願います。

基礎天端仕上げ：
不陸が生じないよう
水平に仕上げること

╳ は、アンカー位置

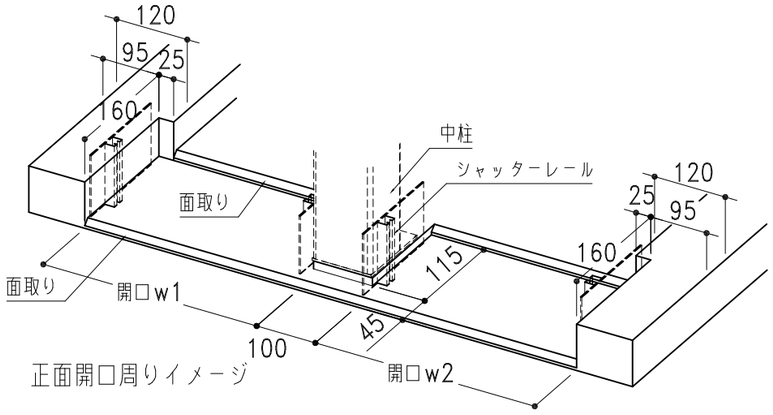


正面開口周りイメージ

株式会社 ホクエイ

● カスケードガレージ ● 太陽光発電システム架台

| 記号 | 年 月 日 | 変更概要 | 御承認 | チェック | 担当 | 御受領 |
|---|---|---|---|---|---|---|
| A | | | | | | |
| B | | | | | | |
| C | | | | | | |
| D | | | | | | |
| E | | | | | | |

| | | | |
|---|---|---|---|
| 承認 | チェック | 工事名称 | 設計 殿 |
| 担当 | 製図 | 図面名称 NSG-9000 布基礎土間ｺﾝｸﾘｰﾄ図 | 施工 殿 |
| 縮尺 1/60,1/20,1/5 | 作製年月日 2025.07.01 | | 図面番号 NSG90std09KL25 |