部　材　表		カスケード物置　SL−1D（ドア仕様）（土間ｺﾝｸﾘｰﾄ仕様）	
屋根・側面壁	7A−600	2%Mg−55%Al−Zn合金めっき両面ｶﾗｰ鋼板 t=0.8	
後壁	NK15R	2%Mg−55%Al−Zn合金めっき両面ｶﾗｰ鋼板 t=0.8	
	下地	2%Mg−55%Al−Zn合金めっき両面ｶﾗｰ鋼板 t=0.8 ロ−30×30 成型品	
壁パネル	NK15R	2%Mg−55%Al−Zn合金めっき両面ｶﾗｰ鋼板 t=0.8	
	下地	ロ−20×40×1.6	
鋼板製棚板 各棟2枚		2%Mg−55%Al−Zn合金めっき両面ｶﾗｰ鋼板 t=0.8 成型品	
ベース面戸		ｶﾞﾙﾊﾞﾘｳﾑ鋼板 t=0.27	
鋼板製床板		2%Mg−55%Al−Zn合金めっき両面ｶﾗｰ鋼板 t=0.8 成型品	
根太		ロ−30×60×2.3	
化粧枠		2%Mg−55%Al−Zn合金めっき両面ｶﾗｰ鋼板 t=0.8（補強ﾘｱ付）	
カスケード化粧R		2%Mg−55%Al−Zn合金めっき両面ｶﾗｰ鋼板 t=0.8（補強ﾘｱ付）	
前パネル		2%Mg−55%Al−Zn合金めっき両面ｶﾗｰ鋼板 t=0.8	
縦化粧パネル		2%Mg−55%Al−Zn合金めっき両面ｶﾗｰ鋼板 t=0.8	
アルミサッシドア		ﾊﾟﾈﾙ部分　アルミ樹脂複合板 t=3.0	
換気孔		開閉式AES樹脂製換気孔 318×110	
水切りベース		ｶﾞﾙﾊﾞﾘｳﾑ鋼板	
L字カバー		PE樹脂製	標準樹脂材（ｾｰﾌﾃｨｱﾗﾝ）
ボルトキャップ		PE樹脂製	
棚カバー		PE樹脂製	
化粧枠ジョイントカバー		AES樹脂製	

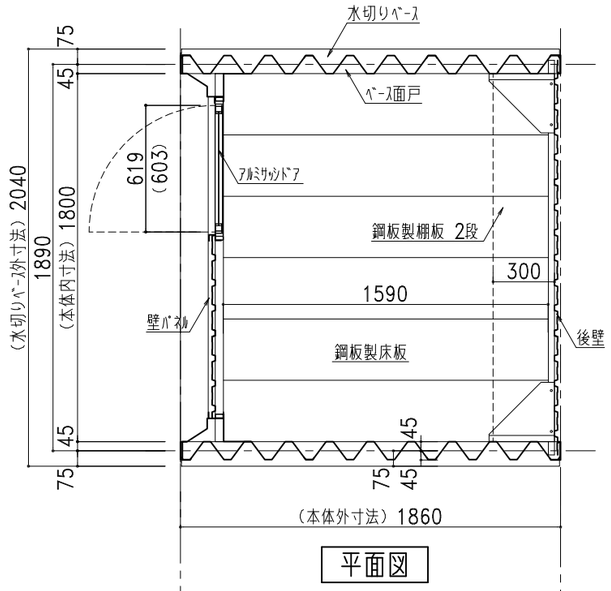

平面図

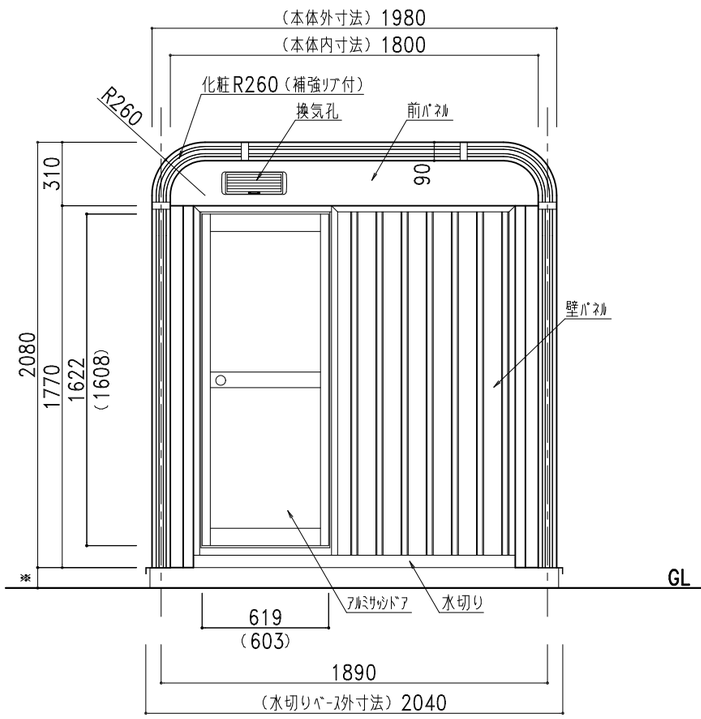

正面図

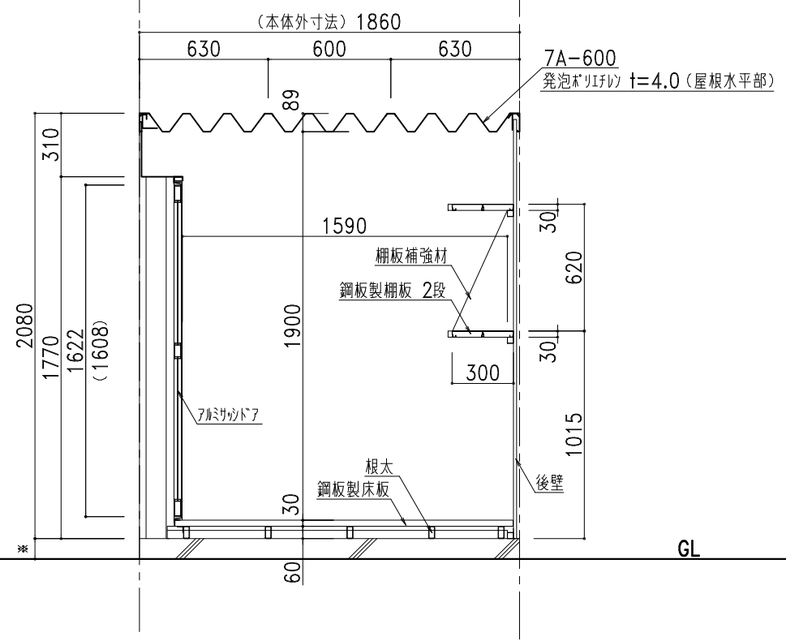

断面図

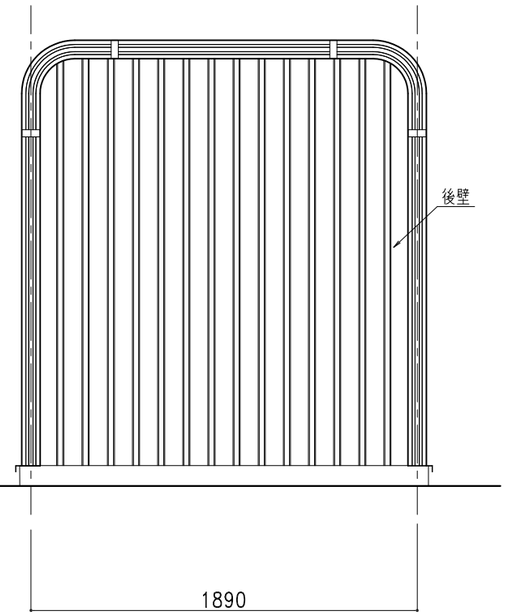

背面図

株式会社ホクエイ

● カスケードガレージ　● 太陽光発電システム架台

記号	年　月　日	変更概要	御承認	チェック	担当	御受領
A						
B						
C						
D						
E						

承認	チェック	工事名称	設計
担当	製図		殿
縮尺 1/30	作製年月日 2025.07.01	図面名称 SL−1D（ドア仕様）（土間ｺﾝｸﾘｰﾄ仕様）	施工 殿
			図面番号 SL1Dstd03SD25