部　材　表		カスケードスクエア　SQ90−1　（布基礎土間ｺﾝｸﾘｰﾄ仕様）
屋根	7A−600	2%Mg−55%Al−Zn合金めっき両面ｶﾗｰ鋼板 t=0.8（結露軽減材 4.0t）
側面壁	NSK15	2%Mg−55%Al−Zn合金めっき両面ｶﾗｰ鋼板 t=0.8
後面壁	NSK15	2%Mg−55%Al−Zn合金めっき両面ｶﾗｰ鋼板 t=0.8
	下地	2%Mg−55%Al−Zn合金めっき両面ｶﾗｰ鋼板 t=0.8 ロ−30×30 成型品
シャッター		亜鉛めっき片面ｶﾗｰ鋼板 t=0.5
化粧枠		2%Mg−55%Al−Zn合金めっき両面ｶﾗｰ鋼板 t=0.8
前パネル		2%Mg−55%Al−Zn合金めっき両面ｶﾗｰ鋼板 t=0.8
シャッター化粧窓		PC樹脂製
水切り		ｶﾞﾙﾊﾞﾘｳﾑ鋼板 t=0.8
面戸		ｶﾞﾙﾊﾞﾘｳﾑ鋼板
タイトフレーム		t=2.3　W=30　亜鉛メッキ処理

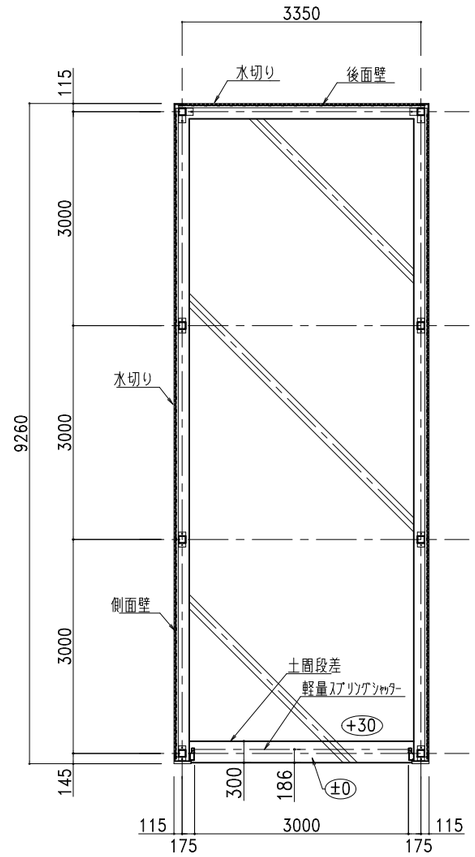

平面図

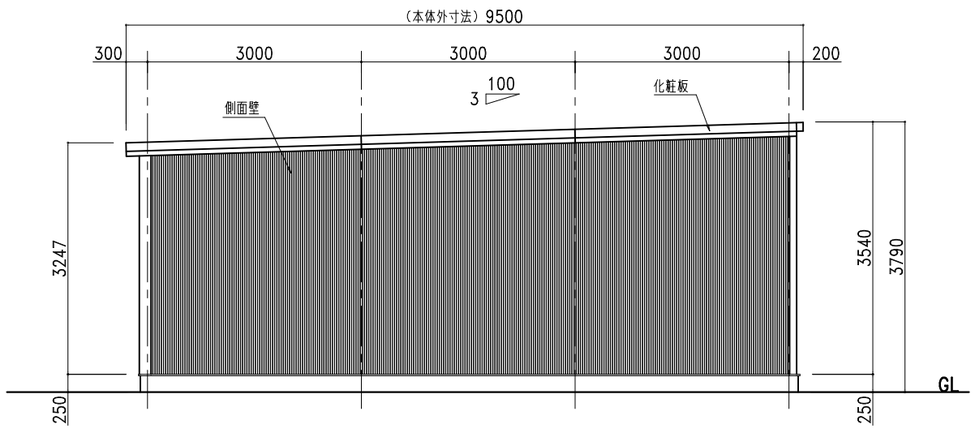

右側面図

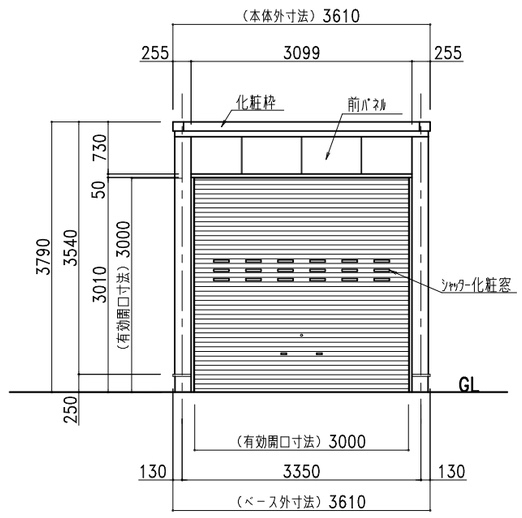

正面図

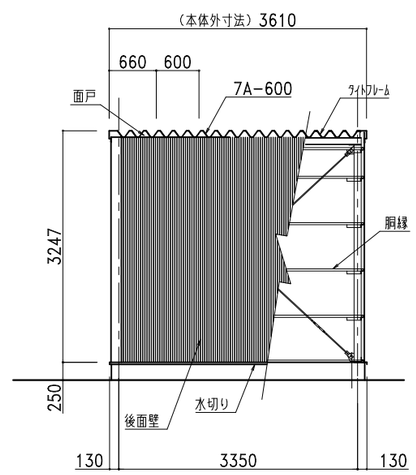

背面図

株式会社ホクエイ

● カスケードガレージ　● 太陽光発電システム架台

記号	年　月　日	変更概要	担当
B			
C			
D			
E			
F			

御受領

承認	チェック
担当	製図
縮尺 1:90	作製年月日 2025.07.01

図面名称：カスケードスクエア　SQ90−1　承認図

納入先

製品形式

受付No　SQ90−1stdSL25